DOMUS
WINNING THE FUTURE THROUGH INNOVATION

DTM-11/14 COMFORT
ПРОМИСЛОВІ СУШИЛЬНІ МАШИНИ

M PROGRAMMER
Новий програматор M: кнопки для керування температурою і часом

ХАРАКТЕРИСТИКИ
Реверсивний барабан як стандарт.
Барабан з нержавіючої сталі в стандартній комплектації.
Частотний інвертор в стандартній комплектації.

ЕФЕКТИВНІСТЬ
DOUBLE FLOW - змішаний аксіально-радіальний потік повітря.
Великий ворсовий фільтр.

УНІВЕРСАЛЬНІСТЬ
Виготовлення під замовлення - під замовлення OPL > Multivending - стандартна модель OPL легко трансформується для оплатою монетами.

ЕРГОНОМІКА
Висувний ящик у якості фільтра, сітка з нержавіючої сталі.
Найбільший діаметр дверей.
Відкриття дверей (ліве чи праве) на замовлення.

ОБСЛУГОВУВАННЯ
Навісна панель управління: легкий і ергономічний доступ.
Технічне меню: статистика для техніків і обслуговування за допомогою зовнішньої консолі (з опцією консолі)
Легкий доступ до компонентів.

ІНШЕ
Зовнішній корпус із сірої обшивки, вигляд нержавіючої сталі
SOFT DRY - новий барабан із штампованими отворами.
COOL DOWN - проти зморшок в кінці циклу.
Варіанти нагріву: електричний, газовий і паровий
Схвалено CE.

ОПЦІЇ

- M programer дісплей

- Подвійне дверне скло
- Навпроти дверного отвору
- Задня панель зовнішнього повітря + фільтр
- Ворсовий фільтр з сіткою 0,6 мм (стандарт 0,3 мм)
- Ворсовий фільтр з сіткою 1,2 мм (стандарт 0,3 мм)
- Передня та бічні панелі з нержавіючої сталі
- Передня панель з нержавіючої сталі
- Парова батарея з нержавіючої сталі
- Паровий акумулятор низького тиску
- Зменшена потужність (12 кВт замість 18 кВт) для DTM 14
- Морська дерев'яна тара
- Корабельна напруга для електричних моделей: 440 В III 50/60 Гц Без нейтралі
- Доступні інші напруги

ТЕХНІЧНІ ДАНІ	ОД.	DTM-11		DTM-14	
ЄМНІСТЬ					
Ємність 1/18 // Ємність 1/20	Кг	11,7 // 10,5		15 // 13,5	
Погодинна потужність (електрика // газ)	кг/год	20,3 // 28,6		26,9 // 30,3	
Ємність випаровування (електро // газ)	л/год	9,3 // 14,5		13,5 // 15,4	
БАРАБАН					
Ø Барабан	мм	750		750	
Ø Двері	мм	574		574	
Висота дверей по центру	мм	976		976	
Висота до отвору завантаження	мм	689		689	
Довжина барабана	мм	475		610	
Об'єм барабана	л	210		269	
ПОТУЖНІСТЬ					
Потужність двигуна барабана	кВт	0,37		0,37	
Потужність двигуна вентилятора	кВт	0,25		0,25	
Потужність електричного нагріву	кВт	12		18	
Загальна електрична потужність (елек.модель)	кВт	12,67		18,67	
Потужність газового опалення	кВт	20,51		20,51	
Миттєве споживання пропану (G31)	кг/год	1,76		1,76	
Миттєве споживання природного газу (G20)	м3/год	2,17		2,17	
Загальна електроенергія (газова модель)	кВт	0,67		0,67	
Потужність парового нагріву	кВт	30		30	
Загальна електроенергія (парова модель)	кВт	0,67		0,67	
ПІДКЛЮЧЕННЯ		ЕЛЕКТРИЧНЕ	ГАЗ/ПАРА	ЕЛЕКТРИЧНЕ	ГАЗ/ПАРА
Напруга 230В - I + N + T	N° x мм2 / A	3 x 25 / 63A	3 x 1,5 / 20A	-	3 x 1,5 / 20A
Напруга 230В - III + T	N° x мм2 / A	4 x 10 / 40A	3 x 1,5 / 20A	4 x 16 / 63A	3 x 1,5 / 20A
Напруга 400В - III + N + T	N° x мм2 / A	5 x 4 / 25A	3 x 1,5 / 20A	5 x 10 / 32A	3 x 1,5 / 20A
Ø Вхід газу	дюйм	1/2"		1/2"	
РОЗМІРИ / РОЗМІРИ УПАКОВКИ					
Ширина нетто / ширина брутто	мм	785 / 865		785 / 865	
Глибина / загальна глибина	мм	855 / 940		989 / 1074	
Висота / висота брутто	мм	1694 / 1840		1694 / 1840	
Висота без батареї опалення	мм	-		-	
Вага нетто / Вага брутто	Кг	172 / 180		180 / 190	
ІНШІ					
Максимальний потік повітря	м3/год	850		850	
Ø Вентиляція вихід	мм	200		200	
Рівень звуку	дБ	64		64	

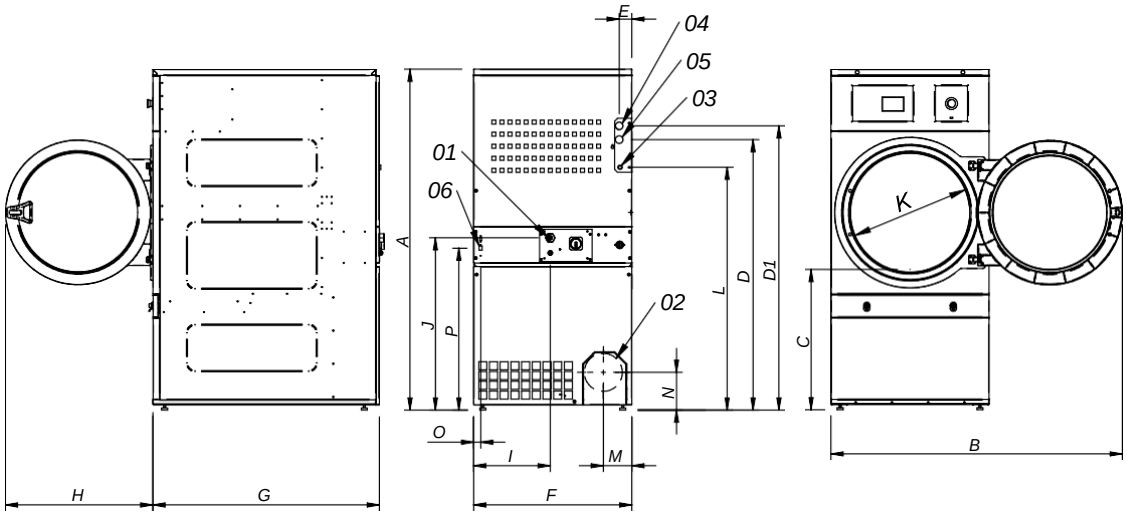

01 БЛОК ЖИВЛЕННЯ
02 ВЕНТИЛЯЦІЯ ВИХІД Ø200
03 ГАЗОВИЙ ВХІД 1/2"
04 ВХІД ПАРИ 3/4"
05 ВІДХІД КОНДЕНСАТУ 3/4"
06 ПІДКЛЮЧЕННЯ ETHERNET (лише доступні моделі CONTROL TOUCH II)

	A	B	C	D	D1	E	E1	F	G	H	I	J	K	L	M	N	O	P
DTM-11	1694*	1447	689	1354	1422	68	68	785	855	735	380	870	575	1226	133	180	35	805
DTM-14	1694*	1447	689	1354	1422	68	68	785	989	735	380	870	575	1226	133	180	35	805

* Вимірювання зі встановленими ніжками (30 мм)

DOMUS

WINNING THE FUTURE THROUGH INNOVATION

DTM-18/22 COMFORT
ПРОМИСЛОВІ СУШИЛЬНІ МАШИНИ

M PROGRAMMER
Новий програматор M: кнопки для керування температурою і часом

ХАРАКТЕРИСТИКИ
Реверсивний барабан як стандарт.
Барабан з нержавіючої сталі в стандартній комплектації.
Частотний інвертор в стандартній комплектації.

ЕФЕКТИВНІСТЬ
DOUBLE FLOW - змішаний аксіально-радіальний потік повітря.
Великий ворсовий фільтр.

УНІВЕРСАЛЬНІСТЬ
Виготовлення під замовлення - під замовлення OPL > Multivending - стандартна модель OPL легко трансформується для оплатою монетами.

ЕРГОНОМІКА
Висувний ящик у якості фільтра, сітка з нержавіючої сталі.
Найбільший діаметр дверей.
Відкриття дверей (ліве чи праве) на замовлення.

ОБСЛУГОВУВАННЯ
Навісна панель управління: легкий і ергономічний доступ.
Технічне меню: статистика для техніків і обслуговування за допомогою зовнішньої консолі (з опцією консолі)
Легкий доступ до компонентів.

ІНШЕ
Зовнішній корпус із сірої обшивки, вигляд нержавіючої сталі
SOFT DRY - новий барабан із штампованими отворами.
COOL DOWN - проти зморшок в кінці циклу.
Варіанти нагріву: електричний, газовий і паровий
Схвалено CE.

ОПЦІЇ

- M programer дісплей

- Подвійне дверне скло
- Навпроти дверного отвору
- Задня панель зовнішнього повітря + фільтр
- Ворсовий фільтр з сіткою 0,6 мм (стандарт 0,3 мм)
- Ворсовий фільтр з сіткою 1,2 мм (стандарт 0,3 мм)
- Передня та бічні панелі з нержавіючої сталі
- Передня панель з нержавіючої сталі
- Парова батарея з нержавіючої сталі
- Паровий акумулятор низького тиску
- Зменшена потужність (12 кВт замість 18 кВт) для DTM 14
- Морська дерев'яна тара
- Корабельна напруга для електричних моделей: 440 В III 50/60 Гц Без нейтралі
- Доступні інші напруги

ТЕХНІЧНІ ДАНІ	ОД.	DTM-18		DTM-22	
ЄМНІСТЬ					
Ємність 1/18 // Ємність 1/20	Кг	18,3 // 16,5		24,3 // 21,9	
Погодинна потужність (електрика // газ)	кг/год	28,3 // 31,9		34 // 40	
Ємність випаровування (електро // газ)	л/год	14,10 // 16,30		17 // 20	
БАРАБАН					
Ø Барабан	мм	750		835	
Ø Двері	мм	574		574	
Висота дверей по центру	мм	976		1030	
Висота до отвору завантаження	мм	689		743	
Довжина барабана	мм	746		800	
Об'єм барабана	л	330		438	
ПОТУЖНІСТЬ					
Потужність двигуна барабана	кВт	0,37		0,37	
Потужність двигуна вентилятора	кВт	0,25		0,55	
Потужність електричного нагріву	кВт	18		24	
Загальна електрична потужність (елек.модель)	кВт	18,67		24,97	
Потужність газового опалення	кВт	20,51		31	
Миттєве споживання пропану (G31)	кг/год	1,76		2,66	
Миттєве споживання природного газу (G20)	м3/год	2,17		3,28	
Загальна електроенергія (газова модель)	кВт	0,67		0,97	
Потужність парового нагріву	кВт	30		49,2	
Загальна електроенергія (парова модель)	кВт	0,67		0,97	
ПІДКЛЮЧЕННЯ		ЕЛЕКТРИЧНЕ	ГАЗ/ПАРА	ЕЛЕКТРИЧНЕ	ГАЗ/ПАРА
Напруга 230В - I + N + T	Nº x мм2 / A	-	3 x 1,5 / 20A	-	3 x 1,5 / 20A
Напруга 230В - III + T	Nº x мм2 / A	4 x 16 / 63A	3 x 1,5 / 20A	4 x 25 / 80A	3 x 1,5 / 20A
Напруга 400В - III + N + T	Nº x мм2 / A	5 x 10 / 32A	3 x 1,5 / 20A	5 x 10 / 40A	3 x 1,5 / 20A
Ø Вхід газу	дюйм	1/2"		1/2"	
РОЗМІРИ / РОЗМІРИ УПАКОВКИ					
Ширина нетто / ширина брутто	мм	785 / 865		890 / 970	
Глибина / загальна глибина	мм	1125 / 1210		1255 / 1345	
Висота / висота брутто	мм	1694 / 1840		1812 / 1940	
Вага нетто / Вага брутто	Кг	187 / 200		210 / 230	
ІНШІ					
Максимальний потік повітря	м3/год	850		1.200	
Ø Вентиляція вихід	мм	200		200	
Рівень звуку	дБ	64		65	

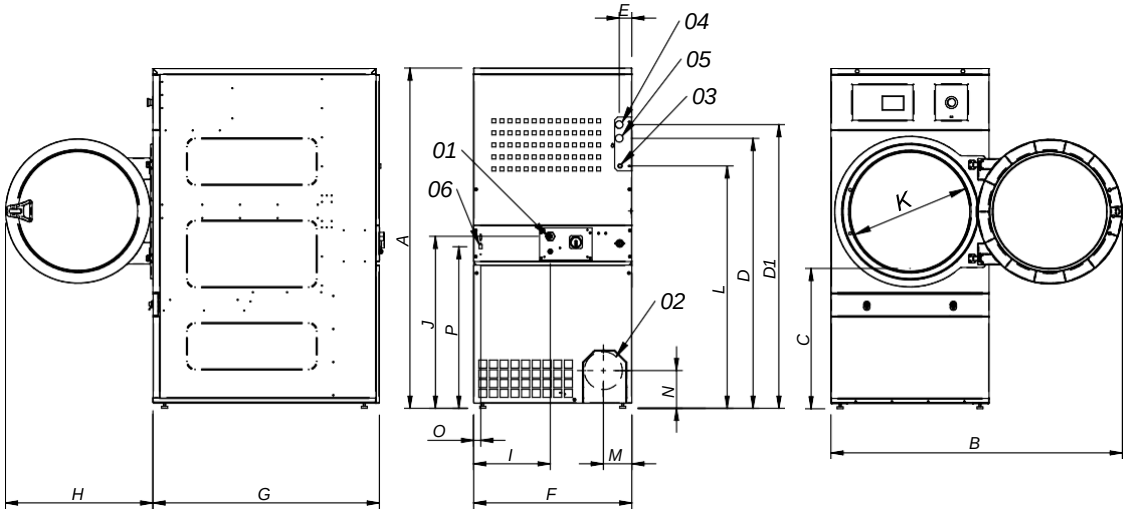

01 БЛОК ЖИВЛЕННЯ
02 ВЕНТИЛЯЦІЯ ВИХІД Ø200
03 ГАЗОВИЙ ВХІД 1/2"
04 ВХІД ПАРИ 3/4"(DTM-18)
04 ВХІД ПАРИ 1" (DTM-22)
05 ВІДХІД КОНДЕНСАТУ 3/4"(DTM-18)
05 ВІДХІД КОНДЕНСАТУ 1" (DTM-22)
06 ПІДКЛЮЧЕННЯ ETHERNET (доступні лише моделі CONTROL TOUCH II)

	A	B	C	D	D1	E	E1	F	G	H	I	J	K	L	M	N	O	P
DTM-18	1694*	1447	689	1354	1422	68	68	785	855	735	380	870	575	1226	133	180	35	805
DTM-22	1812*	1552	743	1430	1532	112	55	890	1255	735	107	920	575	1344	238	180	37	860

* Вимірювання зі встановленими ніжками (30 мм)

DOMUS

WINNING THE FUTURE THROUGH INNOVATION

DTM-28/35 COMFORT
ПРОМИСЛОВІ СУШИЛЬНІ МАШИНИ

M PROGRAMMER
Новий програматор M: кнопки для керування температурою і часом

ХАРАКТЕРИСТИКИ
Реверсивний барабан як стандарт.
Барабан з нержавіючої сталі в стандартній комплектації.
Частотний інвертор в стандартній комплектації.

ЕФЕКТИВНІСТЬ
DOUBLE FLOW - змішаний аксіально-радіальний потік повітря.
Великий ворсовий фільтр

УНІВЕРСАЛЬНІСТЬ
Виготовлення під замовлення - під замовлення OPL > Multivending - стандартна модель OPL легко трансформується для оплатою монетами.

ЕРГОНОМІКА
Висувний ящик у якості фільтра, сітка з нержавіючої сталі.
Найбільший діаметр дверей.
Відкриття дверей (ліве чи праве) на замовлення.

ОБСЛУГОВУВАННЯ
Навісна панель управління: легкий і ергономічний доступ.
Технічне меню: статистика для техніків і обслуговування за допомогою зовнішньої консолі (з опцією консолі)
Легкий доступ до компонентів.

ІНШЕ
Зовнішній корпус із сірої обшивки, вигляд нержавіючої сталі
SOFT DRY - новий барабан із штампованими отворами.
COOL DOWN - проти зморшок в кінці циклу.
Варіанти нагріву: електричний, газовий і паровий
Схвалено CE.

ОПЦІЇ

- M programer дісплей

- Подвійне дверне скло
- Навпроти дверного отвору
- Задня панель зовнішнього повітря + фільтр
- Ворсовий фільтр з сіткою 0,6 мм (стандарт 0,3 мм)
- Ворсовий фільтр з сіткою 1,2 мм (стандарт 0,3 мм)
- Передня та бічні панелі з нержавіючої сталі
- Передня панель з нержавіючої сталі
- Парова батарея з нержавіючої сталі
- Паровий акумулятор низького тиску
- Зменшена потужність (12 кВт замість 18 кВт) для DTM 14
- Морська дерев'яна тара
- Корабельна напруга для електричних моделей: 440 В III 50/60 Гц Без нейтралі
- Доступні інші напруги

ТЕХНІЧНІ ДАНІ	UNIT.	DTM-28		DTM-35	
ЄМНІСТЬ					
Ємність 1/18 // Ємність 1/20	Кг	30,5 // 27,5		36,6 // 33	
Погодинна потужність (електрика // газ)	кг/год	48,4 // 59,3		60 // 63,9	
Ємність випаровування (електро // газ)	л/год	26,1 // 30,9		31,1 // 32,1	
БАРАБАН					
Ø Барабан	мм	947		947	
Ø Двері	мм	802		802	
Висота дверей по центру	мм	1040		1040	
Висота до отвору завантаження	мм	640		640	
Довжина барабана	мм	780		936	
Об'єм барабана	л	549		659	
ПОТУЖНІСТЬ					
Потужність двигуна барабана	кВт	0,55		0,55	
Потужність двигуна вентилятора	кВт	0,55		0,55	
Потужність електричного нагріву	кВт	30		36	
Загальна електрична потужність (елек.модель)	кВт	31,15		37,15	
Потужність газового опалення	кВт	41		41	
Миттєве споживання пропану (G31)	кг/год	3,51		3,51	
Миттєве споживання природного газу (G20)	м3/год	4,34		4,34	
Загальна електроенергія (газова модель)	кВт	1,15		1,15	
Потужність парового нагріву	кВт	50,1		50,1	
Загальна електроенергія (парова модель)	кВт	1,15		1,15	
ПІДКЛЮЧЕННЯ		ЕЛЕКТРИЧНЕ	ГАЗ/ПАРА	ЕЛЕКТРИЧНЕ	ГАЗ/ПАРА
Напруга 230В - I + N + T	N° x мм2 / A	-	3 x 1,5 / 20A	-	3 x 1,5 / 20A
Напруга 230В - III + T	N° x мм2 / A	4 x 35 / 100A	3 x 1,5 / 20A	4 x 50 / 125A	3 x 1,5 / 20A
Напруга 400В - III + N + T	N° x мм2 / A	5 x 16 / 63A	3 x 1,5 / 20A	5 x 16 / 63A	3 x 1,5 / 20A
Ø Вхід газу	дюйм	1/2"		1/2"	
РОЗМІРИ / РОЗМІРИ УПАКОВКИ					
Ширина нетто / ширина брутто	мм	985 / 1065		985 / 1065	
Глибина / загальна глибина	мм	1054 / 1154		1210 / 1310	
Висота / висота брутто	мм	1975 / 2080		1975/ 2080	
Вага нетто / Вага брутто	Кг	230 / 260		260 / 285	
ІНШІ					
Максимальний потік повітря	м3/год	1200		1.200	
Ø Вентиляція вихід	мм	200		200	
Рівень звуку	дБ	65		65	

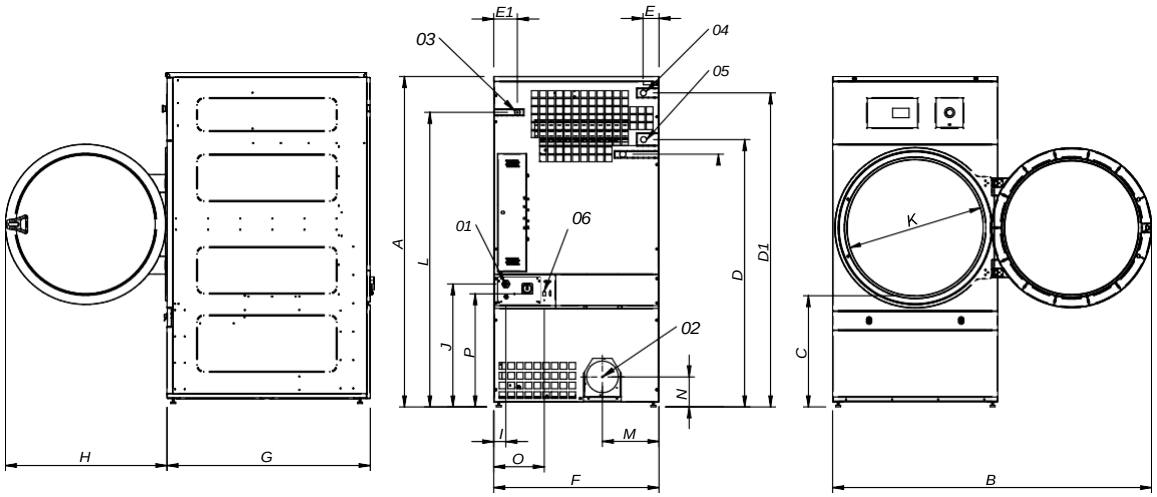

01 БЛОК ЖИВЛЕННЯ
02 ВЕНТИЛЯЦІЯ ВИХІД Ø200
03 ГАЗОВИЙ ВХІД 1/2"
04 ВХІД ПАРИ 3/4"(DTM-18)
04 ВХІД ПАРИ 1" (DTM-22)
05 ВІДХІД КОНДЕНСАТУ 3/4"(DTM-18)
05 ВІДХІД КОНДЕНСАТУ 1" (DTM-22)
06 ПІДКЛЮЧЕННЯ ETHERNET (доступні лише моделі CONTROL TOUCH II)

	A	B	C	D	D1	E	E1	F	G	H	I	J	K	L	M	N	O	P
DTM-28	1975*	1910	660	1590	1875	102	130	985	1054	970	70	730	802	1760	337	178	301	676
DTM-35	1975*	1910	660	1590	1875	102	130	985	1210	970	70	730	802	1760	337	178	301	676

* Вимірювання зі встановленими ніжками (30 мм)

DOMUS

WINNING THE FUTURE THROUGH INNOVATION

DTM-45/60/80 COMFORT
ПРОМИСЛОВІ СУШИЛЬНІ МАШИНИ

M PROGRAMMER
Новий програматор M: кнопки для керування температурою і часом

ХАРАКТЕРИСТИКИ
Реверсивний барабан як стандарт.
Барабан з нержавіючої сталі в стандартній комплектації.
Частотний інвертор в стандартній комплектації.

ЕФЕКТИВНІСТЬ
DOUBLE FLOW - змішаний аксіально-радіальний потік повітря.
Великий ворсовий фільтр.

УНІВЕРСАЛЬНІСТЬ
Виготовлення під замовлення - під замовлення

ЕРГОНОМІКА
Висувний ящик у якості фільтра, сітка з нержавіючої сталі.
Найбільший діаметр дверей.

ОБСЛУГОВУВАННЯ
Навісна панель управління: легкий і ергономічний доступ.
Технічне меню: статистика для техніків і обслуговування за допомогою зовнішньої консолі (з опцією консолі).
Легкий доступ до компонентів.

ІНШЕ
Парова батарея з нержавіючої сталі (тиск до 15 бар)
Зовнішній корпус із сірої обшивки, вигляд нержавіючої сталі
SOFT DRY - новий барабан із штампованими отворами.
COOL DOWN - проти зморшок в кінці циклу.
Варіанти нагріву: електричний, газовий і паровий
Схвалено CE.

ОПЦІЇ

- НОВИНКА Автоматичні або ручні розсувні двері
- Подвійне дверне скло
- Навпроти дверного отвору
- Задня панель зовнішнього повітря + фільтр
- Ворсовий фільтр з сіткою 0,6 мм (стандарт 0,3 мм)
- Ворсовий фільтр з сіткою 1,2 мм (стандарт 0,3 мм)
- Передня та бічні панелі з нержавіючої сталі
- Передня панель з нержавіючої сталі
- Паровий акумулятор низького тиску
- Морська дерев'яна тара
- Корабельна напруга для електричних моделей: 440 В III 50/60 Гц Без нейтралі
- Доступні інші напруги

ТЕХНІЧНІ ДАНІ	ОД.	DTM-45		DTM-60		DTM-80	
ЄМНІСТЬ							
Ємність 1/18 // Ємність 1/20	Кг	49,8 // 44.8		66,8 // 60,1		83,3 // 75,0	
Погодинна потужність (електрика // газ)	кг/год	80,4 // 84,4		120 // 128,60		128,6 // 173,10	
Ємність випаровування (електро // газ)	л/год	40,2 // 42,5		60,2 // 65,8		64 // 86,5	
БАРАБАН							
Ø Барабан	мм	1225		1225		1225	
Ø Двері	мм	802		802		802	
Висота дверей по центру	мм	1275		1275		1275	
Висота до отвору завантаження	мм	874		874		874	
Довжина барабана	мм	760		1020		1252	
Об'єм барабана	л	896		1202		1500	
ПОТУЖНІСТЬ							
Потужність двигуна барабана	кВт	0,75		1,1		1,5	
Потужність двигуна вентилятора	кВт	1,1		1,1		1,1	
Потужність електричного нагріву	кВт	54		72		72	
Загальна електрична потужність (елек.модель)	кВт	55,9		74,25		74,65	
Потужність газового опалення	кВт	60		90		120	
Миттєве споживання пропану (G31)	кг/год	5,14		7,71		10,28	
Миттєве споживання природного газу (G20)	м3/год	6,35		9,53		12,71	
Загальна електроенергія (газова модель)	кВт	1,9		2,25		2,65	
Потужність парового нагріву	кВт	91,3		128		128	
Загальна електроенергія (парова модель)	кВт	1,9		2,25		2,65	
ПІДКЛЮЧЕННЯ		ЕЛЕКТРИЧНЕ	ГАЗ/ПАРА	ЕЛЕКТРИЧНЕ	ГАЗ/ПАРА	ЕЛЕКТРИЧНЕ	ГАЗ/ПАРА
Напруга 230В - I + N + T	N° x мм2 / A	-	-	-	-	-	-
Напруга 230В - III + T	N° x мм2 / A	-	4 x 2,5 / 20A	-	4 x 2,5 / 32A	-	4 x 2,5 / 32A
Напруга 400В - III + N + T	N° x мм2 / A	5 x 35 /100A	5 x 1,5 / 20A	5 x 50 /125A	5 x 1,5 / 32A	5 x 50 /125A	5 x 1,5 / 32A
Ø Вхід газу	дюйм	3/4"		3/4"		3/4"	
РОЗМІРИ / РОЗМІРИ УПАКОВКИ							
Ширина нетто / ширина брутто	мм	1.270/1.330		1.270/1.330		1.270/1.330	
Глибина / загальна глибина	мм	1.106/1.185*		1.366/1.445		1.598/1.705	
Висота / висота брутто	мм	2.380/2.150		2.380/2.150		2.380/2.150	
Висота без батареї опалення	мм	1950		1950		1950	
Вага нетто / Вага брутто	Кг	395/430		529/575		657/715	
ІНШІ							
Максимальний потік повітря	м3/год	3.000		3.000		3.000	
Ø Вентиляція вихід	мм	300		300		300	
Рівень звуку	дБ	67		67		67	

* Газова або парова модель, такого ж розміру, як і 80 кг (включає батареї в задній частині)

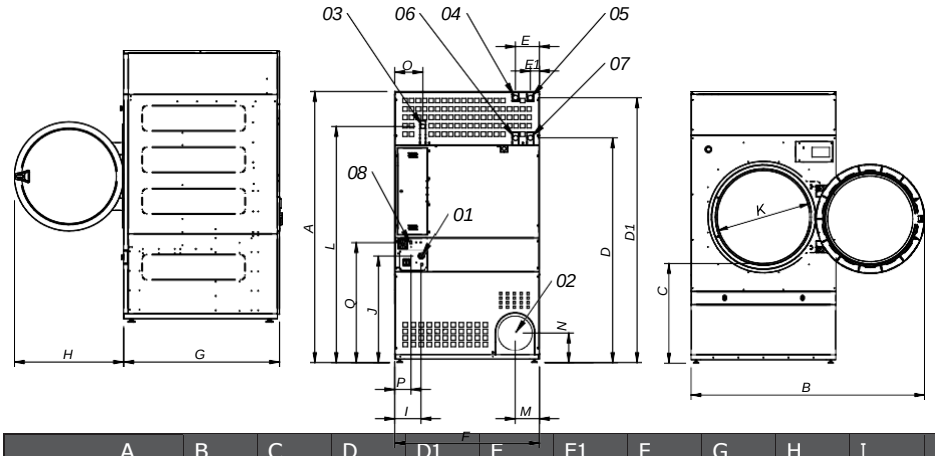

	A	B	C	D	D1	E	E1	F	G	H	I	J	K	L	M	N	O	P	Q
DTM-45	2380*	2045	874	1981	2311	211	80	1270	1106	956	248	935	802	2088	214	240	244	160	1053
DTM-60	2380*	2045	874	1981	2311	211	80	1270	1366	956	248	935	802	2088	214	240	244	160	1053
DTM-80	2380*	2045	874	1981	2311	211	80	1270	1598	956	248	935	802	2088	214	240	244	160	1053

* Вимірювання зі встановленими ніжками (30 мм)